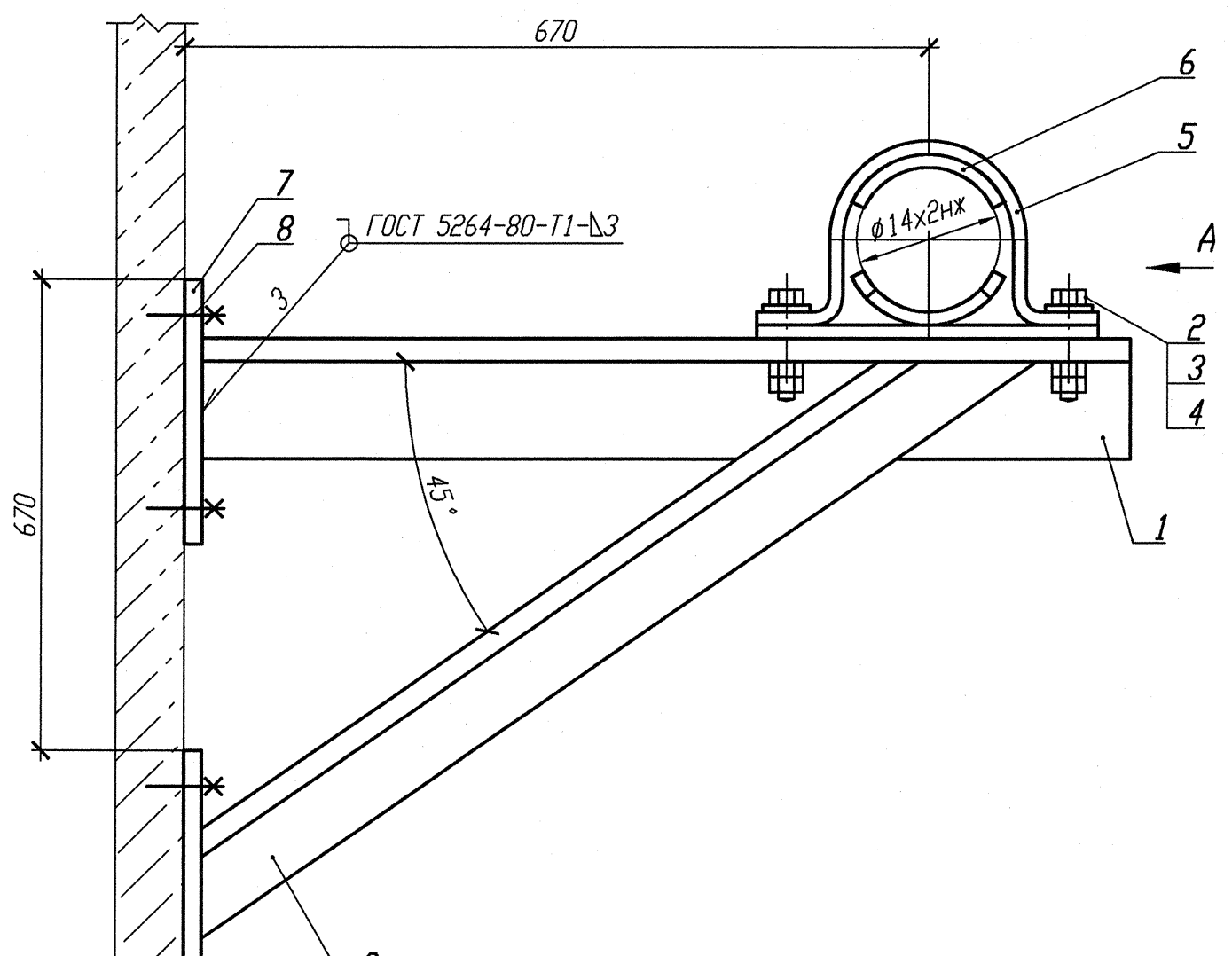

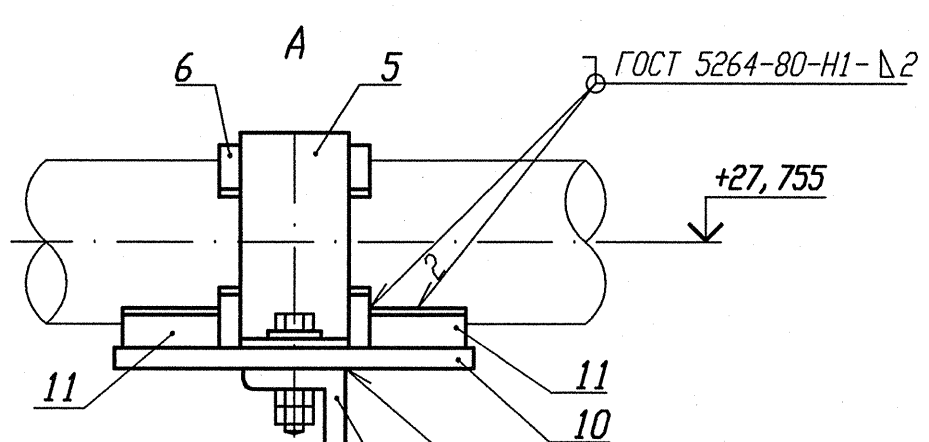

Деталь поз. 7

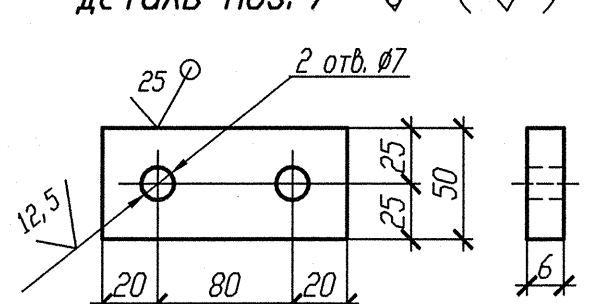

Деталь поз. 5 (Lр=100)

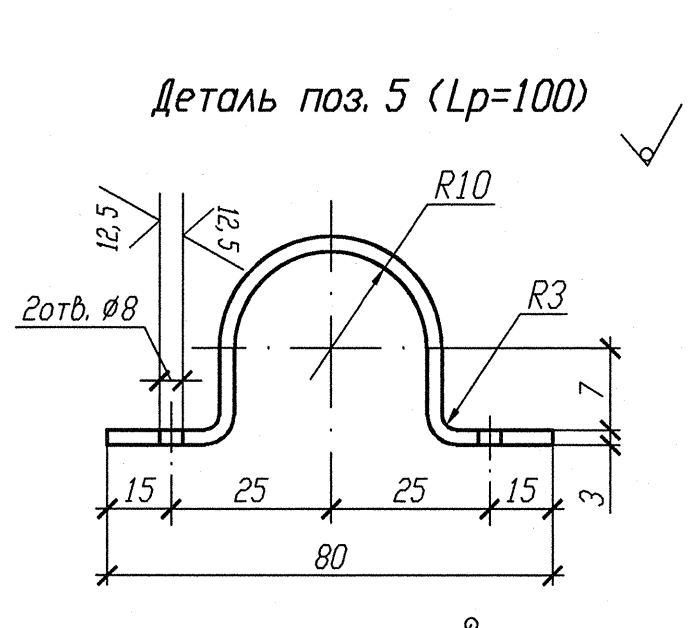

Деталь поз. 11

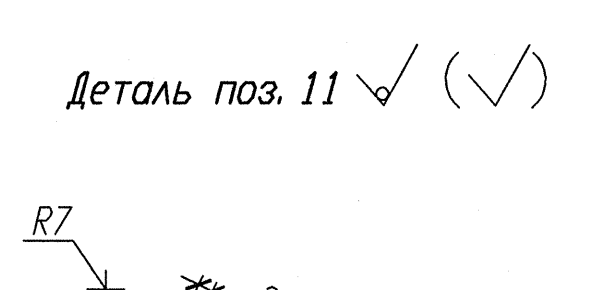

Деталь поз. 6

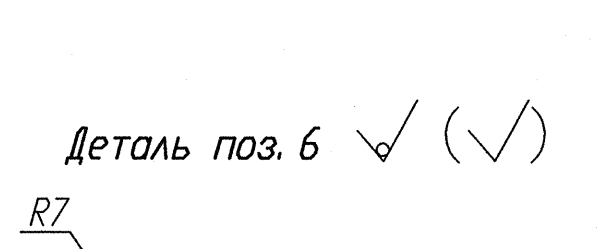

Спецификация деталей

Поз.	Обозначение	Наименование	Кол.	Материал	Масса, кг ед.	Масса, кг общ.	Приме-чание
1	ГОСТ 8509-93	Уголок В- 35х35х4 l=750	1	Ст 3 пс 2-сб ГОСТ 535-2005	1, 575	1, 575	
2	ГОСТ 7798-70	Болт М6-6дх30. 56. 35	2	35 ГОСТ 1050-88	0, 009	0, 018	
3	ГОСТ 11371-78	Шайба А. 6х2. 02. Ст3пс	2	ОК360В-2-IV-Ст3пс ГОСТ 16523-97	0, 0014	0, 0028	
4	ГОСТ 5915-70	Гайка М6-6Н. 8. 35	4	35 ГОСТ 1050-88	0, 0026	0, 0104	
5	БК-1998784	Полухомут Б-ПН-3х100х30	1	Б-ПН-3 ГОСТ 19903-74 Лист ОК360В-4-IV-Ст3сп-сб ГОСТ 16523-97	0, 08	0, 08	
6	БК-1998785	Прокладка Б-ПН-3х22х50	2	12Х18Н10Т-М4г ГОСТ 5582-75	0, 03	0, 06	
7	ГОСТ 19903-74	Лист Б-ПН 6х120х50	2	Ст 3 сп 5-сб ГОСТ 14637-89	0, 2826	0, 5652	
8	ГОСТ 28788-90	Болт БСР 6х65 У3	4	Сборный	0, 0319	0, 1276	
7	ГОСТ 8509-93	Уголок В- 35х35х4 l=1060	1	Ст 3 пс 2-сб ГОСТ 535-2005	2, 226	2, 226	
10	ГОСТ 19903-90	Лист Б-ПН-О- 3х150х80	1	ОК360В-4-IV-Ст3сп-сб ГОСТ 16123-89	0, 2832	0, 2832	
11	БК-1998786	Упор Б-ПН-3х22х50	2	12Х18Н10Т-М4г ГОСТ 5582-75	0, 03	0, 06	
	ГОСТ 2246-70	Проволока		СВ-04Х19Н11М3		-	
	ГОСТ 9467-75	Электроды		УОНИИ 13/45		-	
				Итого:		5, 008	

N опоры	Рабочее состояние						Холодное состояние						Сейсмическое состояние					
	Усилия, кН			Моменты, кН. м			Усилия, кН			Моменты, кН. м			Усилия , кН			Моменты, кН. м		
	Px	Py	Pz	Mx	My	Mz	Px	Py	Pz	Mx	My	Mz	Px	Py	Pz	Mx	My	Mz
3TV10Y419	0, 173	0, 136	-0, 036	-0, 005	0, 007	-0, 008	0	-0, 002	-0, 024	-0, 002	0, 004	0	0, 018	0, 020	0, 004	0	0, 001	0, 002

1 Привязку опоры смотри изометрический чертеж 3TV11Z39.
2 Сварку производить по ГОСТ 5264-80.
3 Отметка трубопровода подлежит уточнению в соответствии с уклоном трубопровода.
4 Спецификация составлена на одну опору.
5 Изготовить один комплект.

АРХИВНЫЙ ЭКЗЕМПЛЯР Инв. N подл. R3. 03732. 1. 0. 13

Лист 222

Изм.	Кол. уч.	Лист	Nдок.	Подпись	Дата
Инж. Зк.		Сидоренко			12.02
Пров. инж. 1к.		Швабинский			12.02
Пров. вед. инж.		Махотина			12.02
Н. контр.		Красноярова			13.02

R3. TV10. 3012. 013. 03. 00. 140

Ростовская АЭС Блок 3

Редукторное отделение
Герметичная часть
Трубопроводы отбора проб
Рр больше 2. 2 МПа

Стадия	Лист	Листов
Р		1

Опора неподвижная
3TV10Y419

ОАО "НИАЭП" 2013

Инв. N подл. | Подп. и дата | Взам. инв. N

R3 03732. 1. 0. 13

Формат А4х3